オゾン水・オゾンエアー併用
カット野菜殺菌処理レポート

Ｌくりん ＤＸ （ＴＴ－３０ＷＧＭ） 使用

株式会社タムラテコ

カット野菜オゾン処理報告書

1.キャベツ

検査項目	未処理区	オゾン殺菌区	殺菌率
一般生菌	1300000／g	5000／g	99.996%
大腸菌群	7000／g	陰　性	100%
黄色ブドウ球菌	陰　性	陰　性	
サルモネラ	陰　性	陰　性	

2.ネギ

検査項目	未処理区	オゾン殺菌区	殺菌率
一般生菌	12000000／g	280000／g	99.97%
大腸菌群	9500／g	陰　性	100%
黄色ブドウ球菌	陰　性	陰　性	
サルモネラ	陰　性	陰　性	

3.キュウリ

検査項目	未処理区	オゾン殺菌区	殺菌率
一般生菌	1200000／g	9300／g	99.92%
大腸菌群	1000／g	陰　性	100%
黄色ブドウ球菌	陰　性	陰　性	
サルモネラ	陰　性	陰　性	

備考・検体日　平成 22 年 5 月 22 日

・オゾン水濃度　1.5mg／ℓ～2mg／ℓ

・殺菌時間　3 分

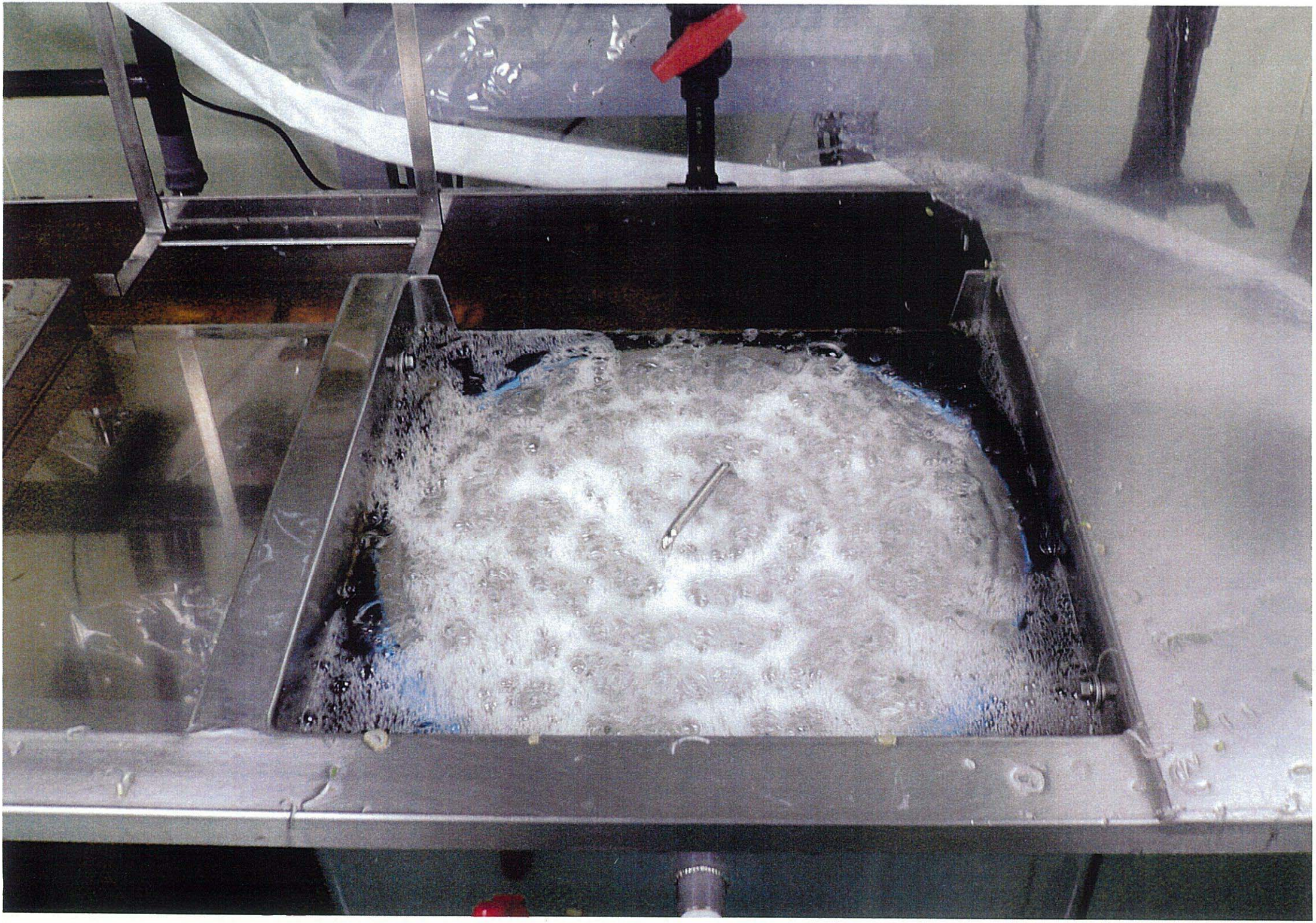
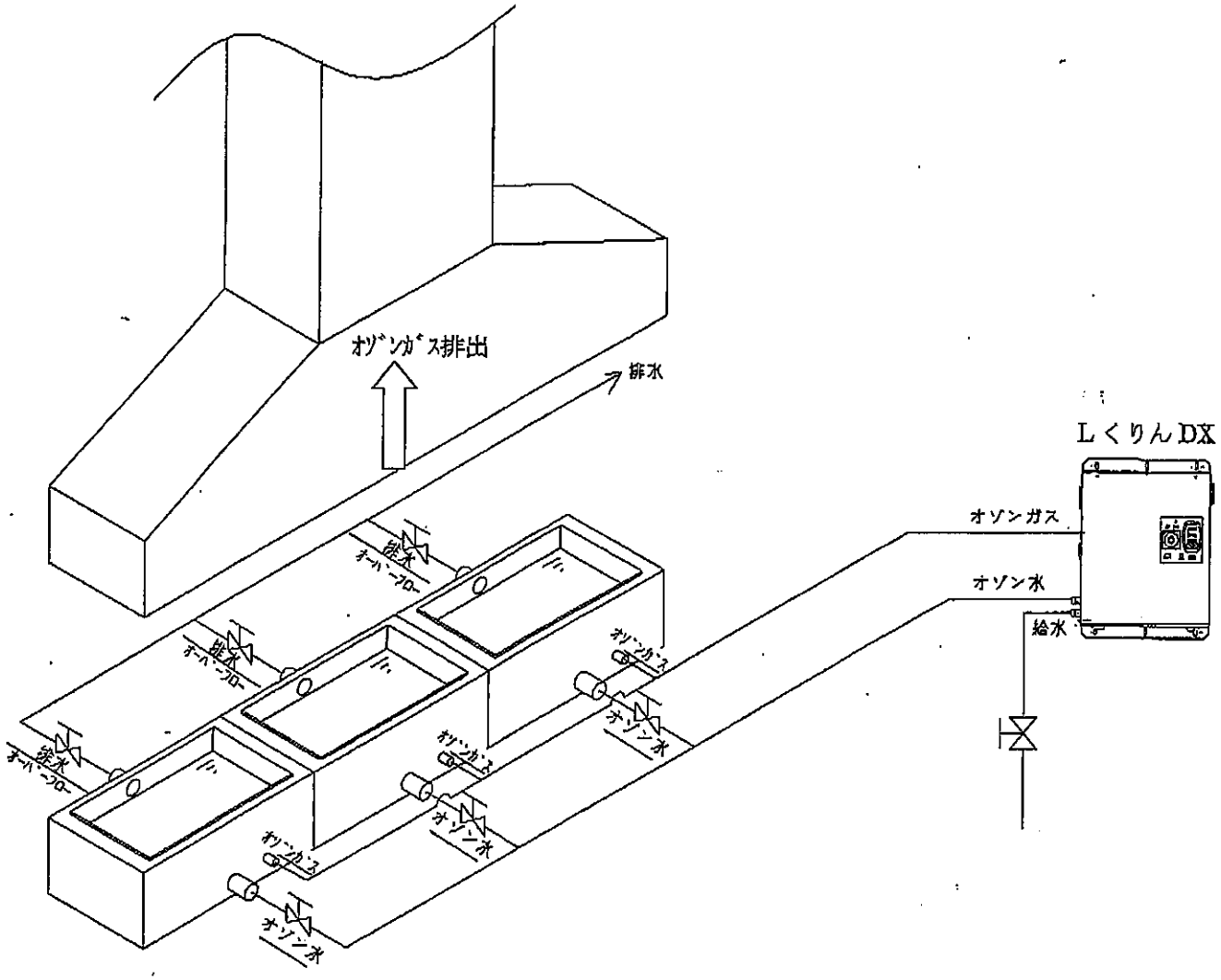
カット野菜処理フロー